MEGASİSTEM ÜTÜ ve PRES MAK.
SAN. TİC. LTD. ŞTİ.

ÇİFT ÇENELİ
TAŞ TRANSFER BASKI PRESİ
FUL OTOMATİK (PNÖMATİK)

KULLANICI EL KİTABI

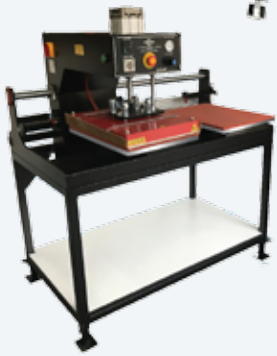

CE

Turkey
Discover
the potential

ÜRÜN KODU	
SERİ NO	
ÜRETİM TARİHİ	
TESLİM TARİHİ	
TİPİ	
VOLTAJ	
GÜÇ	
H.BASINCI	6bar maximum
AĞIRLIK	
ÇENE ÖLÇÜSÜ	
NET EBAT	
GÜTÜLTÜ	74db.

Müşteri isteğine bağlı olarak, imalatta bu özellikler değişkenlik gösterebilir.

İMALATÇI BİLGİSİ

MEGASİSTEM ÜTÜ ve PRES MAK.SAN. TİC. LTD. ŞTİ.
Sanayi Mah. Vehbibey Sk.No:3 Kat:2 Güngören - İSTANBUL
Tel: +90 212 434 02 32 Faks: +90 212 434 02 33
pazarlama@taspresi.com
www.taspresi.com
Servis :+90 212 434 02 32

İÇİNDEKİLER

ÜRÜN KULLANIM AMACI VE TARİFİ 4
BUHARLI PRES KULLANMA TALİMATI 5
BUHARLI MAKİNE MUHTEMEL ARIZA VE ÇÖZÜMLERİ 6
BUHARLI MAKİNE BAKIMI 6
BÖLGESEL BASKI PRESİ KULLANMA TALİMATI 7
MGS20P ELEKTİRİK ŞEMASI 8
SON KONTROL FORMU 9
MUHTEMEL ARIZA ve ÇÖZÜMLERİ (MGS 36P - MGS 60P) 10
MGS 36P PNÖMATİK BAĞLANTI ŞEMASI 11
MGS 36P ELEKTİRİK BAĞLANTI ŞEMASI 11
GARANTİ BELGESİ 12

ÜRÜN ADI : FUL OTOMATİK TRANSFER BASKI PRESİ

ÜRÜN KODU : MGS36P / MGS36PE / MGS60P

Bu makine kumaş üzerine taş transfer baskı yapması için tasarlanmıştır. Uygun olmayan ürünlerde kullanılmaz. Amacı dışında kullanılan ürünün meydana vereceği hasardan Megasistem ütü ve pres Mak.San.Tic.Ltd.Şti. sorumlu değildir.

YEDEK PARÇA ve AKSESUARLAR

Ürün ile ilgili farklı çene aparatları sarf ve yedek parçaları için üretici firma ile irtibata geçiniz. Orijinal yedek parça kullanınız.
0212 434 0 232

TAŞIMA

Makinanın taşınabilmesi için üzerindeki hareketli parçalardan tutmayınız.
Ana taşıyıcı gövdeden vinç veya forklift,transpalet kullanınız. Diğer şekiller için üretici firma ile irtibata geçiniz.

MONTAJ

Makinanın elektirik,su,hava tesisatını uzman kişi veya kişilere yaptırınız. Montaj esnasında mutlaka topraklama kullanınız.Ürün üzerindeki teknik bilgi etiketini kontrol ediniz.

DEVREYE ALMA

Bu ürün devamlılık üzerine alınmışsa,doğru montajdan sonra kullanmaya başlayabilirsiniz. İlk kez kullanacağınız ürün ise hava,su,elektirik bağlantı larını doğru olarak yaptırdıktan sonra ilk çalıştırma için servisi arayınız.

DOĞRU ÇALIŞMA

Ürünü doğru amaç için kullanınız.Makinanıza kullanıcı için ergonomik boy ayarı yapınız. Yer zeminine göre makinanın dört adet ayaklarını makine sağa sola hareket ettiğinde sallantı yapmayacak şekilde ayarlayınız. Makinanın montajlandığı yer yumuşak yüzey olmamalıdır. Kullanıcı start butonuna, acil kapama butonuna ve ana şaltere rahatlıkla ulaşabilmelidir. Kullanıcı ısı ve zaman ayarlarını baskı ayarını yapabilecek kabiliyette olmalıdır.

BUHARLI PRES KULLANMA TALİMATI

- Üst çene bağımsız olarak ısıtılabilme özelliğine sahiptir.Alt Buhar Şalterini kapatmak üst çeneyi kapatmaz
- Makine komple kapatılmak istenildiğinde,ana sigortadan kapatılmalıdır.(uygun amper sigorta takınız.)
- Buharlı presi çalıştırmadan önce,su giriş vanasını açın.Makine çalıştığı sürece su vanası açık olmalıdır.
- Makine içinde buhar sensörü vardır.Kesinlikle alt çenelerdeki süngeri almayın,süngersiz çalışmayın.
- Sağ alttaki Buhar Ana Şalterini açın.Makine ihtiyacına göre su çekecek,rezistans devreye girecek, sonra otomatik olarak motor duracaktır.Gün içinde ihtiyaca göre makine otomatik su çekecektir.
- Tüm bu işlemleri alt panodaki ikaz ışıklarından kontrol edebilirsiniz.
- Buhar göstergesi 4 bara gelince çalışmaya başlayabilirsiniz.
- Üst çeneyi gerekli sıcaklığa ayarlayınız.(yapışacak işe göre değişir.) tavsiye 100 ile 200 arası.
- Her akşam iş bitiminde yada makine kullanılmadığında “su tahliye” vanasını açarak kazanın içindeki suyu boşaltın.
- Her akşam iş bitiminde “soğuk su vanasını” makinenin elektik şalterini kapattıktan sonra kapatın.
- Buhar otomatik olarak yükselirken,alt çenelerde buharla ısınacaktır.
- Şebeke suyu olmadığında makine çalışmaz.Ön panoda “su yok” ikaz ışığı yanar. Bu durumda soğuk su giriş vanasını kontrol ediniz.Makine hava yapmışsa,makinenin elekrik şalterini kapatın,arka kapağı açın.Küçük mavi tüpün üzerindeki mini vanayı yavaşça açın önce hava sesi gelecek sonra su çıkınca vanayı kapatın. Makinenin şalterini açıp çalıştırın.”su yok” ikaz ışığı sönmüşse arka kapağı kapatarak çalışmaya devem edin.
- Makinenin boşta buhar verme özelliği vardır.Bu özelliği kullanmak için,acil kapama butonunu kapatıp tekrar açınız. Normale döndermek için aynı işlemi tekrar yapın.

Bu makine MEGASİSTEM’in patentli ürünüdür. PATENT NO: PT2011/03425

BUHARLI MAKİNE MUHTEMEL ARIZA VE ÇÖZÜMLERİ

PROBLEM	YAPILMASI GEREKENLER
Makine sağa sola hareket etmiyor,üst çene yukarı kalkmıyor	• Hava basıncını kontrol edin.
Makine baskıya geçtiğinde buhar vermiyor.	• Baskı ayarı çok düşük olabilir. Özel sarı günger eskimiş olabilir.
Makine bastığı yerden değilde boştaki çeneden buhar veriyor.	• Emergency butonunu kapatıp açınız.
Su yok ışığı yanıyor,makine su çekmiyor.	• Soğuk su giriş vanasını kontrol ediniz.Vana kapalı yada sular kesik olabilir.

BUHARLI MAKİNE BAKIMI

- Şebeke girişindeki su filtresini 6 ayda bir temizleyin.
- Hareketli milleri (arka mil,klavuz mili,arka piston mili,üst piston mili.) haftalık olarak temizleyip yağlayın. Bu işlemi sprey gres veya ince makine yağı ile yapabilirsiniz.
- Makineye temiz ve kuru hava gelmelidir. Hava girişindeki şarlandırıcıyı kontrol edin. Su varsa tahliye edin. Yağ eksikse tamamlayın. (10 numara yağ). Su birikimini engellemek için kurutucu kullanın.
- **Su birikiminden kaynaklanan arızalar garanti kapsamına girmez**
- Her akşam iş bitiminde makineyi kapattıktan sonra soğuk su giriş vanasını kapatın. Alt su tahliye vanasını açarak makinenin içindeki suyu basınçlı buhar ile birlikte tahliye edin. Tahliye işlemi bittikten sonra vanayı kapatın.
- Her akşam iş bitiminde makineyi kapattıktan sonra soğuk su giriş vanasını kapatın. Makineyi çalıştırmadan önce soğuk su giriş vanasını açın.

BÖLGESEL BASKI PRESİ KULLANMA TALİMATI

- Bu makine, kumaş üzerine transfer ve taş baskı yapması için tasarlanmıştır.
- Uygun olmayan ürünlerde kullanılmaz.
- Amacı dışında kullanılan ürünün meydana vereceği hasardan üretici firma sorumlu değildir.
- Makineye temiz ve kuru hava gelmelidir. Hava girişindeki şarlandırıcıyı kontrol edin. Su varsa tahliye edin. Yağ eksikse tamamlayın. (10 numara yağ). Su birikimini engellemek için kurutucu kullanın.
- **Su birikiminden kaynaklanan arızalar garanti kapsamına girmez**

TEKNİK İŞARETLER

DİKKAT
YÜKSEK ISI

MAKİNALARIN
GEREKLİ BAKIM VE
YAĞLAMALARINI
İHMAL ETMEYİNİZ

MGS20P ELEKTİRİK ŞEMASI

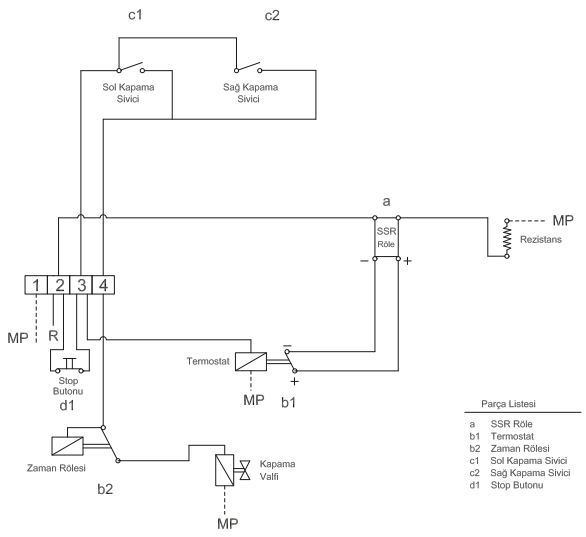

MGS20P PNÖMATİK ŞEMASI

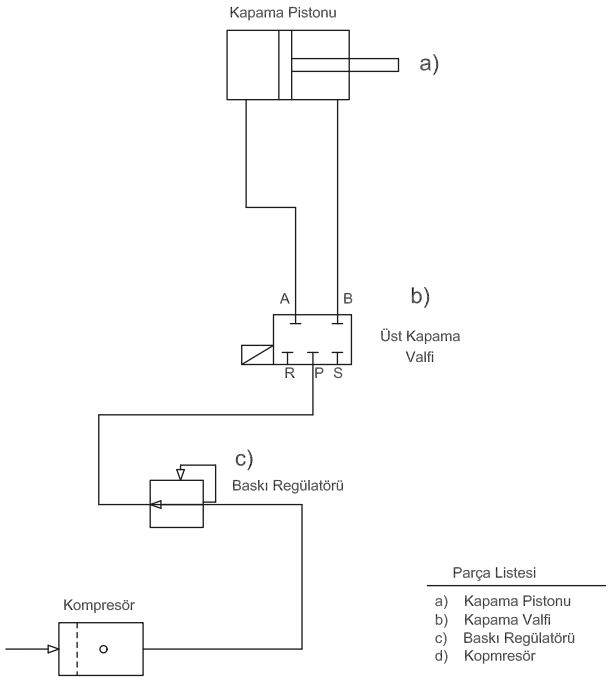

SON KONTROL FORMU

MAKİNE ADI	TAM OTOMATİK TAŞ TRANSFER BASKI PRESİ
KODU	
TİPİ	

SIRA NO:	YAPILACAK OLAN KONTROLLER	KONTOROL		SONUÇ		KONT. EDEN
		GÖZ İLE	CİHAZ İLE	KABUL	RED	
1	TERMOSTAT AYARI					
2	ÜST ÇENE AYARI					
3	PİSTON VE MİLLERİN AYARI					
4	YASTIKLAMA AYARI					
5	PİSTONLARIN HIZ AYARI					
6	KASINTI ALICI KONTROLÜ					
7	HOMOJEN ISI AYARI					
8	TOPRAKLAMA KONTROLÜ					
9	IŞIKLI GÖSTERGE TESTİ					
10	UYARI ETİKETLERİ KONTROLÜ					
11	ELEKTRİK BAĞLANTILARI					
12	TERMOKUPUL KONTROLÜ					
13	SWİTCH AYARLARI					
14	BASKI TESTİ					
15	ZAMAN RÖLESİ AYARI					

KONTROL TARİHİ:

SONUÇ:

MUHTEMEL ARIZA ve ÇÖZÜMLERİ (MGS 36P - MGS 60P)		
PROBLEM	OLASI SEBEPLER	YAPILMASI GEREKEN
PRES ÇALIŞMIYOR	• Makinaya elektirik gelmiyor olabilir. • Emergency butonu basılı olabilir. • Ana şalter arızalı olabilir.	• Ana giriş kablosunun prize takılı olduğundan emin olun. • Emergeny butonunu kontrol ediniz. • Servisi çağırın.
PRES HAREKET ETMİYOR	• Makinaya hava gelmiyor olabilir. • Baskı regülatatörü kapalı olabilir. • Piston veya valf arızalı olabilir.	• Hava bağlantısını kontrol edin. • Baskı ayarını açın. • Servis çağırın.
PRES ÜST ÇENE ISINMIYOR	• Termostat kapalı olabilir. • SSR arızalı olabilir. • Rezistans kablosu kopuk olabilir.	• Termostatı istediğiniz ısıya ayarlayınız. • Servis çağırın. • Servis çağırın.

* Makineye temiz ve kuru hava gelmelidir. Hava girişindeki şarlandırıcıyı kontrol edin. Su varsa tahliye edin. Yağ eksikse tamamlayın. (10 numara yağ). Su birikimini engellemek için kurutucu kullanın. **Su birikiminden kaynaklanan arızalar garanti kapsamına girmez**

MGS 36P PNÖMATİK BAĞLANTI ŞEMASI

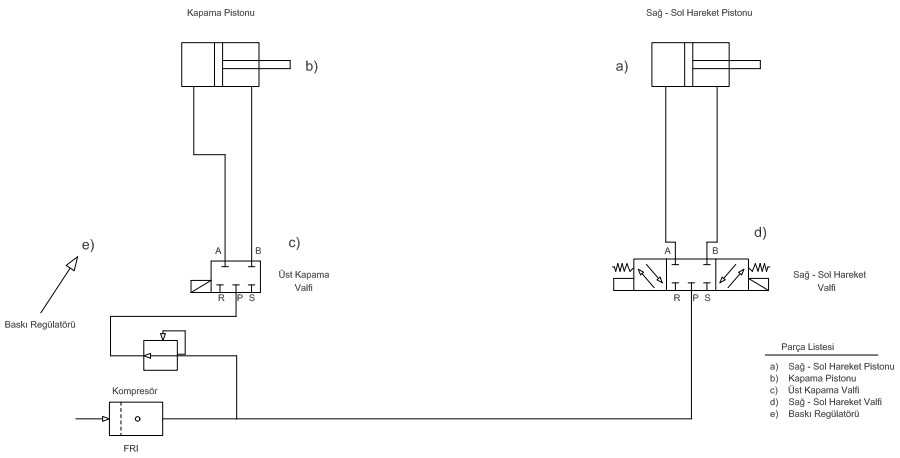

MGS 36P ELEKTİRİK BAĞLANTI ŞEMASI

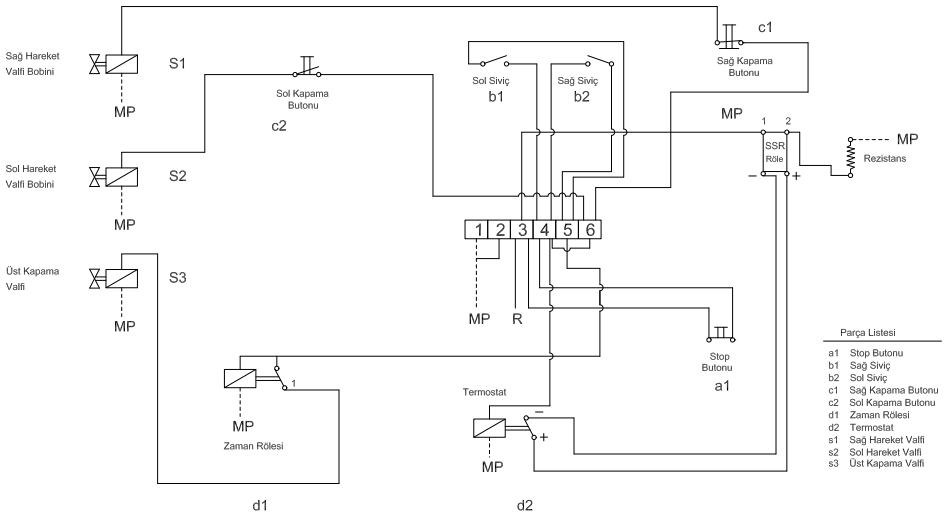

MEGASİSTEM ÜTÜ ve PRES MAK.
SAN. TİC. LTD. ŞTİ.

GARANTİ BELGESİ

1. *Makinenin çalışma sahasındaki düzensizlik kaza riskini artırır.*
2. *İyi aydınlatma temin ediniz*
3. *Makinanızı yanabilir sıvı veya gazların yakınına koymayın.*
4. *Makine işletme (konum, hız, sıcaklık, elektrik, basınç vb.) sınırı dışına çıktığında çalıştırılmamalıdır.*
5. *Güvenliği ve makinenin verimini arttırmak için orijinal yedek parça kullanın.*
6. *Makineyi topraklama hattına bağlayın. Topraklama olmamasından dolayı imalatçı hasara ve yaralanmalara karşı mesuliyet taşımaz.*
7. *Makine +5C ile +40C ortam sıcaklığı arasında çalışır.*
8. *Makine %30 ile%95'e bağlı nem arasında çalışır.*
9. *Makine baskıya geçtiğinde elinizi alt çenelere koymayın.*
10. *Baskı yapılacak iş alt ve üst çene ölçülerine uygun olmalıdır.*
11. *Makineyi hareket ettirmeden önce,arka tarafın boş olduğundan emin olun.*
12. *Makinenin alt ve üst çene ayarları ile kesinlikle oynamayın.*
13. *Makineye kuru ve temiz hava gelmelidir.*
14. *Hareketli miller kullanıcı tarafından haftalık yağlanmalıdır. (rulman,mil,makara)*
15. *Eğer kullanıcılar yukarıdaki bahsedilen hususlarda dikkatli olmazlarsa,megasistem olabilecek hasar veya yaralanmalardan sorumlu olmayacaktır.*

- *Garangi süresi malın teslim tarihinden itibaren başlar ve 1 (bir) yıldır.*
- *Malın bütün barçaları dahil olmak üzere (sarf malzemeler hariç) tamamı firmamızın garantisi altındadır.*
- *Malın amacı dışında kullanılası halinde meydana gelebilecek olan arızalar garanti dışındadır.*
- *Malın garanti süresi içinde gerek malzeme gerekse işçilik gerekse montaj hatalarından dolayı arızalanması halinde işçilik masrafı değiştirilen parça bedelsiz yapılacaktır.*
- *SARF MALZEMELER : Silikon sünger veya kauçuk, kaplama bez, üst çene ptfe teflonu.*

Teslim Tarihi: ...../...../.....

YERLİ ÜRETİM